A2B
重锤式起升高度限制器

产品简介

WIKA 的重锤式起升高度限制器产品主要用于防止动力驱动的起升机构因速度过快等原因，造成重物冲顶而造成的设备损坏。可搭配重锤使用，当起重机吊钩起升到设定高度时，重锤顶起而触发限位开关动作。开关元器件密封于开关壳体中，具有极好的耐腐蚀和抗冲击震动特性，普遍适用于各类起重系统，在很大程度上保证力起升机构的安全。

产品特性

- 优化结构，便于装配
- 工作温度 -40 ° C ~ ＋85 ° C
- 内部开关经过 UL 认证，产品机械寿命可达 1000000 次
- 弹簧限位开关，拉绳最大可负载 500KG 重物
- 可以快速装配至各类起重系统，灵活搭配钢丝绳或链条并连接重物

订货代码

A2B-XXXX-Na

技术规格

开关行程	7mm
电缆长度	0.5 m/ 1.0 m / 1.5m / 2.0m Optional
信号类型	4.7KΩ - ∞ 0.82KΩ - 8.32KΩ ON-OFF
工作温度	-40℃ ~ +85℃
存储温度	-40℃ ~ +85℃
重量	0.38 kg
外壳材质	压铸铝
防护等级	IP67 / IEC 60529
EMC	IEC 61000-6-2 / IEC61000-6-4
冲击和振动测试	IEC 60068-2-27/ IEC 60068-2-64
使用寿命	1,000,000 cycles

产品尺寸

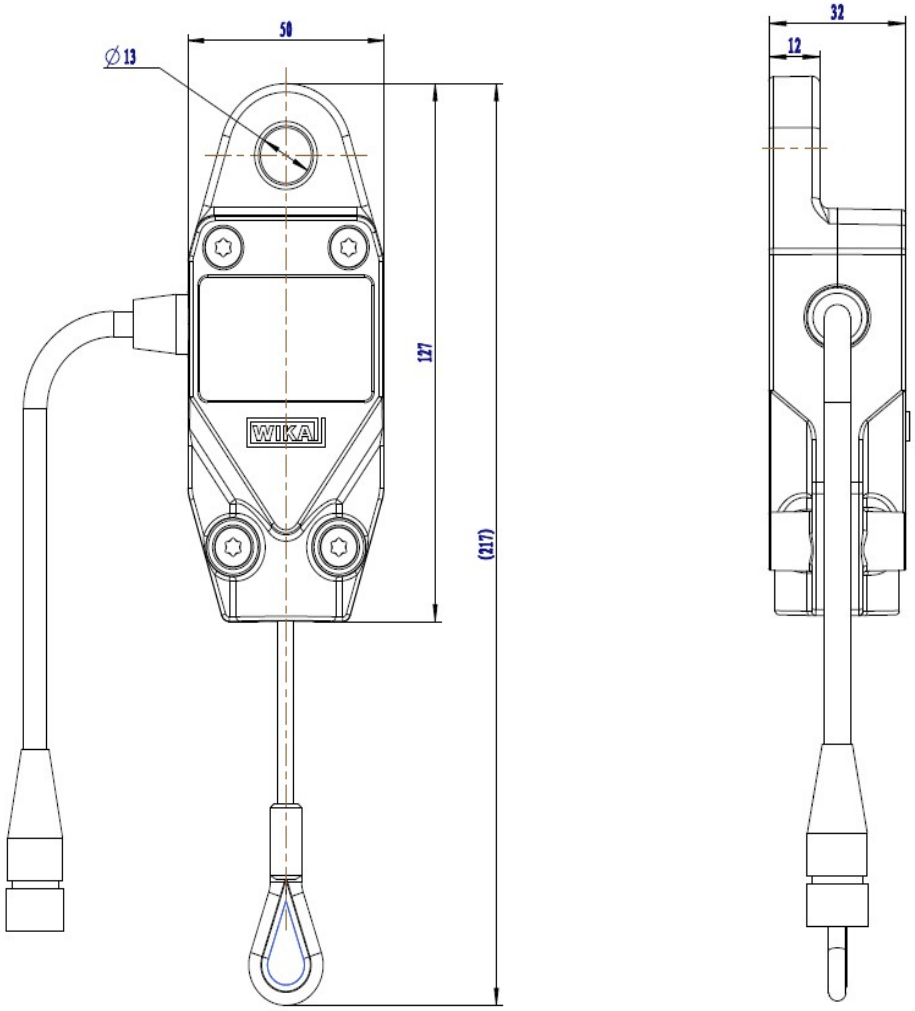

管脚定义

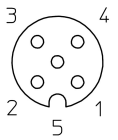

M12×1 五芯孔式插头	
针脚1	信号
针脚2	空
针脚3	空
针脚4	地
针脚5	空

产品型号说明

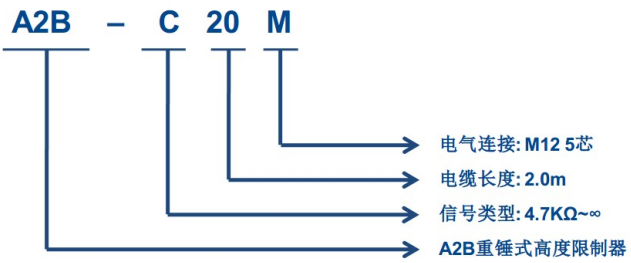

徐州威卡电子控制技术有限公司
江苏省徐州市经济开发区宝莲寺路 11 号
电话：+86 (0)516 87885799
传真：+86 (0)516 87793971

网址：www.wika-mc.cn

如有技术变更，恕不另行通知。
本规格书内的内容，个别情况下，如经过本公司明确书面确认，即属保证性质。